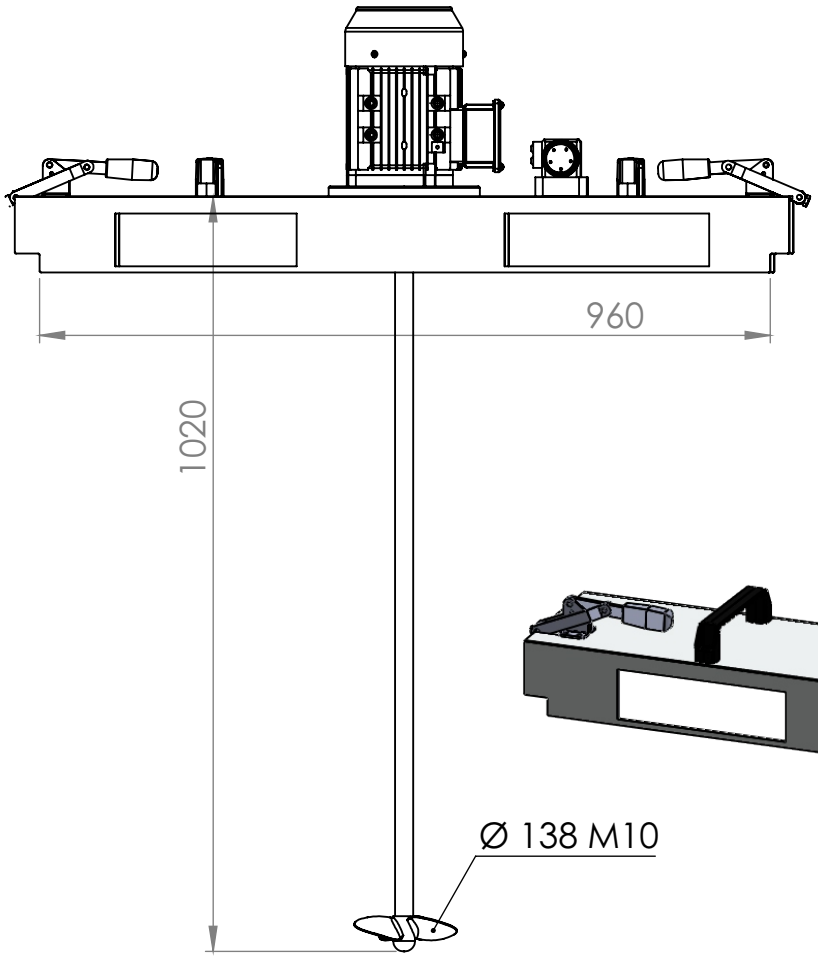

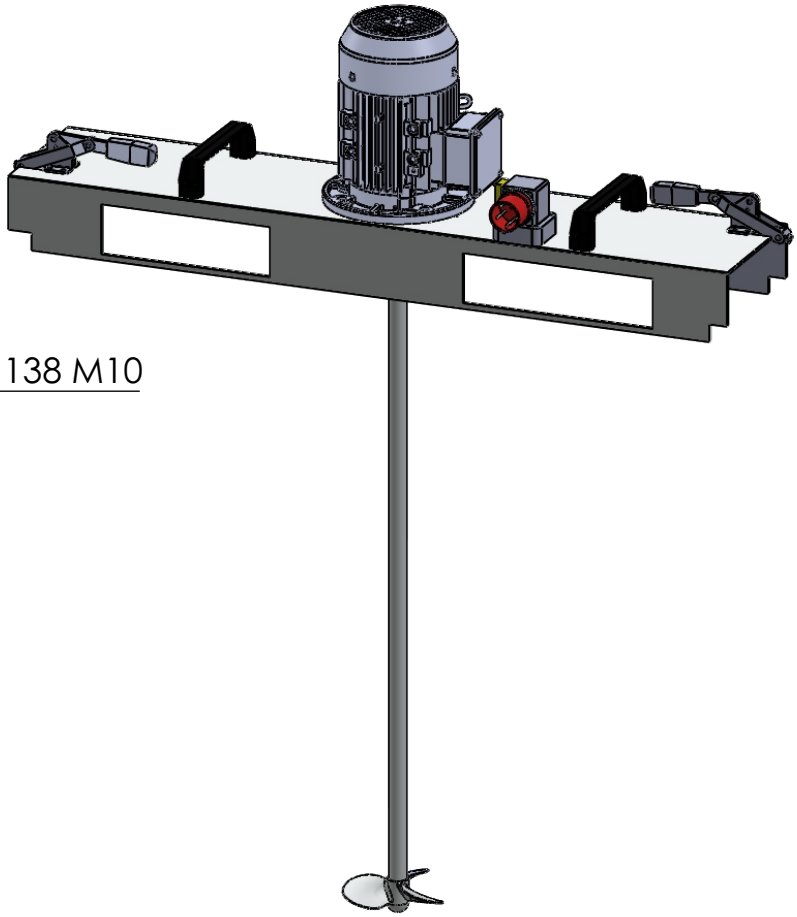

REKUBIK®

		BEMASSUNGEN SIND IN mm		
			GENEHMIGT PROD.	0,75 KW 1400 UPM 3 PH 400 V 50 Hz
			QUALITÄT	
			KOMMENTARE:	
NÄCHSTE BAUGR.	VERWENDET AUF	Werkstoff 1.4571 Traverse 1.4301		GRÖSSE A / ZEICHNUNGSNR. 14301 Pos.1 / ÄND.
ANWENDUNG		ZEICHNUNG NICHT SKALIEREN		GEWICHT: / BLATT 1 VON 1